# Manual de Soplador Portátil
# Modelo: AS – EB600

## Prologo:

Muchas gracias por adquirir el AS – EB600. Antes de usar, por favor lea este manual de instrucciones cuidadosamente para saber bien respecto al funcionamiento de la maquina hasta lograr operarla de manera segura y correcta. Por favor no dude en consultarlo mas tarde.
Los productos están en constante mejora. Todos los detalles de tu maquina puede que no estén de acuerdo a este manual. Por favor comprenda según lo correspondiente.
Todos los derechos reservados, no pueden ser reproducidos o usados sin permiso para propósitos comerciales de este manual.

## ADVERTENCIA

Revisa cualquier repuesto después de abrir la caja, para confirmar que todas las partes están de acuerdo al listado de empaque.
Las maquinas deben usar combustible mezclado. El porcentaje entre gasolina y aceite es de 25~30:1. La gasolina es Nº 90 o Nº 70 y el aceite debería ser de dos tiempos para motores de gasolina (esta estrictamente prohibido usar otros tipos de aceites).
El motor debería correr sin carga por 3 a 5 minutos después de comenzar y antes de parar.
Esta estrictamente prohibido que el motor corra a alta velocidad sin carga para evitar averías a las piezas del motor y daños de la maquina. También esta estrictamente prohibido parar el motor repentinamente a alta velocidad.
Para evitar incendios la maquina debe detenerse y alejarse de fuentes de fuego cuando le estén adhiriendo combustible. Fumar esta estrictamente prohibido.
Para prevenir descargas de voltaje, por favor no toque el capuchón de la bujía y el cable de alimentación cuando la maquina esta trabajando.
La temperatura superficial del motor es muy alta, por favor no tocar después de encendido, no tapar la maquina.

**INTRODUCCION DEL PRODUCTO**

1. Características principales
(1)La maquina usa gasolina de dos tiempos de motor 1-E46F- 3 como fuerza motriz, segura y durable.
(2)El soplador portátil es fácil de operar, cómodo y para labores de baja intensidad
(3)Gran distribución del aire, gran eficiencia en el trabajo
2. La principal aplicación y campo
La maquina es del tipo liviana, flexible, eficiente instrumento de limpieza, principalmente debe ser usado para limpiar las calles de la ciudad. Por ejemplo: para barrer las hojas, tierra del camino, basura, etc., puede ser usado también para asear áreas residenciales, escuelas, hospitales y otras instituciones.
3. demostración de tipo

Modelo AS – EB600
600 = Desplazamiento 600cc
B = Soplador
E = Motor
AS = Identificador de la compañía

## CARACTERISTICAS DE ESTRUCTURA

1. Característica propia de la estructura

(1)La gasolina del motor es el recurso de poder de la maquina, directamente conectada con el cajón de voluta frontal y el impulsor:

(2)El cajón de voluta y el impulsor generan una fuente de energía eólica, conectada con la gasolina del motor y el marco:

(3)El tanque de aceite transfiere el combustible hacia el motor y este el fijado en el marco.

(4)El filtro de aire provee aire limpio al motor de gasolina y este es fijado al motor de gasolina.

(5)El marco es la pieza de soporte de la maquina.

(6)El tubo expulsador de aire es la parte con la que se trabaja directamente.

2. Principio del trabajo

El giro del motor genera impulso a alta velocidad produciendo la fluctuación de aire a alta velocidad y generando algo de presión de aire

## ESPECIFICACIONES TECNICAS

Especificaciones técnicas del producto como forma 1

| **Nombre** | **Especificaciones** |
|---|---|
| Motor…….. | 1E46F – 3 |
| Potencia Estimada (kw/r/min)…….. | 2.5/7300 |
| Velocidad de Aire (m3/s)……. | 2.8 |
| Velocidad Ventilador (r/min)…… | (> o igual) 6800 |
| Consumo del combustible (g/kw.h)…… | (< o igual) 544 |
| Nivel de contaminación acústica (db)….. | < 101 |
| Modo de ignición……. | ignición electrónica |
| Porcentaje de combustible mezclado….. | 25-30:1 |
| Peso neto (kg)……..<11 | |
| Capacidad del tanque (L)…… | .7 |
| Dimensiones del paquete (cm)……. | 49.5 y 33.5 y 48 |

## DIBUJOS DE ENSAMBLAJE DEL TUBO SOPLADOR

1.) Manguera 2.)Combinación con tubo 1

3.) Combinación con tubo 2 4.)Combinación con tubo 3

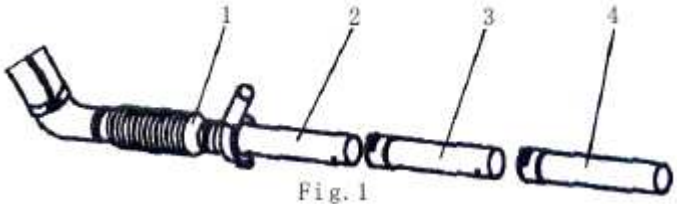


Fig. 1

**Atención:**

1. el tubo doblado del ventilador y la manguera flexible, el flexible y el tubo conector deberían ir apretados por un seguro, evite conectar mal el tubo conector, por el sobrecalentamiento del combustible del motor como se muestra en la figura 2.

-abrazadera -manguera -abrazadera

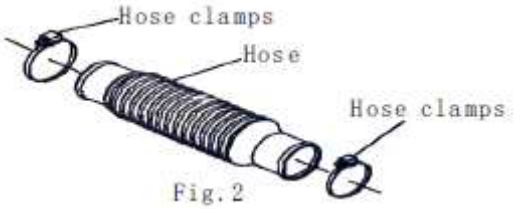

Fig. 2

2. cuando conecte el tubo asegúrese que el mango de control sea vertical y apriételo hacia abajo firmemente como se muestra en la figura 3.

**INSTRUCCIONES DE MANIPULACION**

Inspección:

(1)Verifique si hay pérdida de la bujía, etc.;

(2)Verifique si el enfriador de aire esta tapado para evitar el sobrecalentamiento durante la rotación.

(3)Verifique si el filtro de aire esta sucio para evitar la mala rotación y el desperdicio de combustible causado por la calidad del gas entrante.

(4)Verifique si la brecha de la bujía es de 0.6 – 0.7mm.

(5)Tire del arranque por 2 – 3 tiempos para ver si el motor esta operando con normalidad

2. Agregando combustible:

(1)Agregando combustible debería el motor debe estar apagado.

(2)La gasolina debería ser del Nº 70 o Nº 90, el aceite debe ser para un motor de dos tiempos. El porcentaje de mezcla entre gasolina y aceite es de 25 – 30:1. La mala calidad del combustible influenciara el funcionamiento del motor y destruirá el motor de gasolina.

3. Arranque en frío

Por favor operar de acuerdo al siguiente procedimiento:

(1)Encienda el botón del combustible a la posición de “ON”.

(2)Ponga el obturador en posición máxima.

(3)Tire del arranque por unos momentos y devuélvalo de a poco. No deje regresar el mango libremente para evitar el daño del motor de arranque.

(4)Cierre el obturador y tire el mango del motor de arranque hasta que el motor encienda.

(5)Después que el motor parta, ponga la manilla del acelerador de gasolina en la posición del nivel de velocidad de ralentí deje que el motor corra a baja velocidad por 3 -5 minutos, luego ponga el acelerador a alta velocidad para calentar el motor.

4. Partida del motor caliente.

(1)Deje el obturador completamente abierto.
(2)Si el motor consume mucho combustible. Deje el interruptor de combustible completamente cerrado, pon el mango del acelerador y la gargantilla abierta, remueva la bujía. Tire del comienzo 5 – 6 veces, elimine el aceite superfluo, luego ponga la bujía, comience como se había mencionado antes.
5. Comenzar a trabajar
(1)Preparación, vuelva a la maquina, fije los brazales.
(2)Ajustes. Ajuste el interruptor del acelerador a la posición máxima.
(3)Soplando. Ponga la manilla, balancéela hacia atrás y adelante.
6. Detener el motor.
Gira el interruptor del combustible a “OFF”
Atención: El motor debería correr sin carga por 3 – 5 minutos antes de parar. Esta estrictamente prohibido que el motor corra a alta velocidad sin carga con el fin de evitar daños en piezas del motor y el cuerpo. También esta estrictamente prohibido detener el motor repentinamente a alta velocidad.

## OPERACIÓN SEGURA

1. Ropa de protección.
(1) usar antiparras, mascarilla de gasa.
(2) Usar ropa ajustada como muestra la figura 4

2. Las siguientes personas no pueden usar la maquina:
(1)Enfermos mentales
(2)Ebrios.
(3)Menores de edad o adultos mayores
(4)Personas sin conocimientos de la maquina
(5)Personas cansadas, pacientes u otras personas que no puedan operar con normalidad el aparato.
(6)Personas que se han ejercitado demasiado recientemente o que no han dormido lo suficiente, mujeres dando pecho a un bebe o estando embarazadas.
3. Evitar incendios.
(1) No dispare o fume cerca de la maquina.
(2) Cuando carga combustible, la maquina debe estar detenida, mantenerlo alejado del fuego y los fuegos artificiales.
(3) El combustible no deberá exceder ¾ de la capacidad del contenedor. Cuando añada combustible demás, cuidadosamente limpie el aceite derramado, cierre la tapa del contenedor de gasolina apretadamente, inicie la maquina en el otro lado.
4. Esta prohibido dirigir el tubo soplador a alguien mas mientras se esta operando como muestra en la figura Nº 5

Fig.5

**PROBLEMAS Y SOLUCION**

1. El motor parte con dificultades o no parte.

Revisa si la bujía se ha soltado. Atornille la bujía. Pon el polo lateral tocando el cilindro. Tira del motor de arranque y mire entre los polos de la bujía si hay chispas. Tire del motor de arranque cuidadosamente. No toque las partes metálicas de la bujía por prevención de tener un choque eléctrico como se muestra en la tabla 2

| Problema | Causa | | Solución |
|---|---|---|---|
| Sin Encendido | Bujía | Dispositivo de disparo entumecido | Séquelo |
| | | Bujía Sucia. | Limpie la bujía |
| | | El espacio entre polos de bujías es muy grande o muy pequeño. | Ajuste el espacio entre 0.6 - 0.7mm. |
| | | El aislamiento de la bujía estropeado. | Cambie la bujía |
| | Magneto | Dañado | Reemplace o repárelo |
| Normal | Succionando el aceite excesivamente | | Reduce el combustible |
| | Mala calidad del combustible, mezclado con agua o sucio | | Cambie el combustible |
| | Anillos del cilindro y pistón están desgastados y rotos | | Cambie el anillo del cilindro y pistón |
| | La bujía esta suelta. | | Apretar. |
| | No hay combustible en el contenedor | | Llene de combustible |
| | Respiradero del deposito de combustible bloqueado | | Límpielo |

**LA MAQUINA NO OPERA APROPIADAMENTE**
**TABLA 3**

| Problema | Causa | Solución |
|---|---|---|
| Salida del motor es insuficiente | Placa de filtro obstruido | Lávela |
| | Combustible mezclado con agua | Cambie el combustible |
| | Silenciador obstruido | Límpielo |
| | Aceite del motor es de mala calidad | Cambie el combustible |
| | Carbón en cámara de combustión | Límpielo |
| El motor se apaga repentinamente | El cable conductor de la bujía se ha soltado | Conéctelo firmemente |
| | El pistón esta picado | Cambie el pistón o soluciónelo |
| | La bujía se carbonizó | Límpiela |
| | No hay combustible | Llene con combustible |

**MANTENIMIENTO TECNICO Y GUARDADO POR UN LARGO TIEMPO.**

1. Mantenimiento en el sistema de combustible.

(1) La mezcla de combustible con tierra o agua es uno de los principales causantes de problemas en el motor, por eso el sistema de combustible debería ser limpiado muy a menudo.

(2) Si el resto del combustible residual cae en el tanque de combustible y carburador por un largo tiempo, el residuo de combustible podría pegarse y el circuito del combustible podría obstruirse, esto causando que el motor no funcione apropiadamente. Así que si la maquina para de trabajar por un largo tiempo todo el combustible debería descargarse.

2. Manutención del filtro de aire y la bujía.

(1) Después de operarlo cada día, lave el filtro de aire. La esponja debería lavarse con un poco de gasolina y estruje la gasolina antes de ponerlo en el filtro como se muestra en la figura 6

Fondo de filtro de aire
Filtro de aire adherente
Gasa
Esponja
Gasa
Cubierta interior del filtro de aire

(2)Limpia el carbono en la bujía regularmente. Verifica el espacio, la distancia adecuada de la bujía es de 0.6 – 0.7mm, si esto es muy pequeño o muy grande, por favor ajústela apropiadamente como muestra en la figura 7

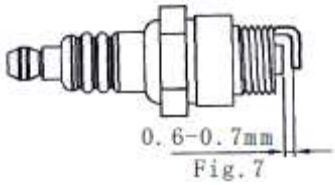

Fig.7

3. Manutención en la placa de enfriamiento del cilindro
Por favor limpie con regularidad la placa de enfriamiento del cilindro. La impureza exógena es fácil de aumentar el calor, remover la hierba, el barro, hojas, etc. La placa de enfriamiento del cilindro es muy pequeña, por favor no la golpee con cosas metálicas.
4. Guardado por un largo tiempo
(1)Limpie el exterior de la maquina. Recubra con el aceite antioxidante en la superficie de metal.
(2)Desconectar la bujía. Alimentar 15 – 20g de aceite móvil en el cilindro, el aceite móvil debería se utilizado especialmente para un motor de gasolina de dos tiempos. Eleve el pistón a un punto terminal superior, luego fije la bujía
(3)Quitar la unidad del tubo soplador, lavar y luego almacenarla
(4)Descargue todo el combustible del tanque y carburador.
(5)Cubre la maquina con plástico y deposítela en un lugar seco y sin polvo.

## LISTADO DE REPUESTOS QUE SUFREN DESGASTE

Las siguientes partes durante el mantenimiento natural, necesitan ser reemplazadas si es necesario, si el usuario lo necesita, ellos pueden comprarlo como se muestra en la tabla 4.

| Número de Parte | Nombre de Parte | Material |
|---|---|---|
| 1-5 | Almohadilla Silenciadora | Fibras de Algodón |
| 1-13 | Bujía | |
| 1-24 | Junta del cárter | Fibras de Algodón |
| 1-40 | Anillo de pistón | Hierro Fundido |
| 1-41 | Anillo de pistón | Hierro Fundido |
| 1-42 | Junta del cilindro | Fibras de Algodón |
| 1-61 | Junta de carburador | Fibras de Algodón |
| 1-65 | Junta de Entrada | Fibras de Algodón |
| 1-68 | Junta de Entrada (1) | Fibras de Algodón |
| 1-71 | Junta de Entrada (2) | Fibras de Algodón |
| 2-53 | Estructura de choque | |

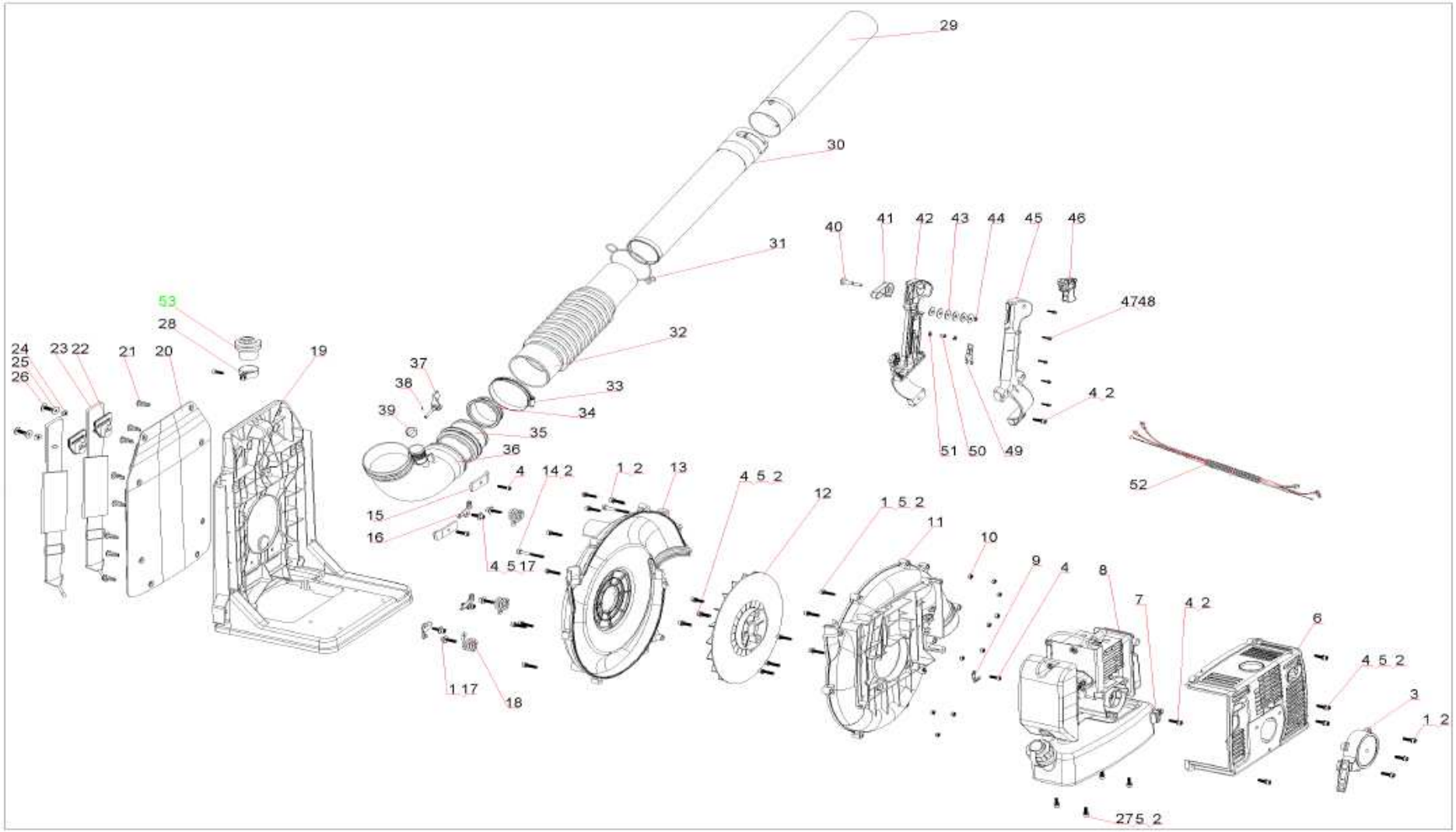
29
30
31
32
33
34
35
36
37
38
39
40
41
42
43
44
45
46
4748
4 2
51 50 49
52
53
28
24
25
26
23 22
21
20
19
15
16
4
14 2
4 5 17
1 2
13
4 5 2
12
1 5 2
11
10
9
4
8
7
4 2
6
4 5 2
3
1 2
1 17
18
27 5 2

| Nº Parte | Código | Nombre de parte | Cantidad | Nº Parte | Código | Nombre de parte | Cantidad |
|---|---|---|---|---|---|---|---|
| 1 | GB/T70-85 | Screw M5×25 | 20 | 28 | 3WF-600-03-10 | Clip (φ34) | 3 |
| 2 | GB/T95-85 | Washer d5-100HV | 32 | 29 | 3WF-600-03-23 | Nozzle tube | 1 |
| 3 | 1E46F-10Z | Starter | 1 | 30 | 3WF-600-03-22 | Nozzle over | 1 |
| 4 | GB/T70-85 | Screw M5×20 | 22 | 31 | 3WF-600-03-21 | Clip | 1 |
| 5 | GB/T7244-87 | Washer | 20 | 32 | 3WF-600-03-19 | Hose | 1 |
| 6 | 3WF-600-07 | Cover | 1 | 33 | 3WF-600-03-20 | Clip (64-67) | 1 |
| 7 | 3WF-600-08 | Platen | 1 | 34 | | Rubber plug | 1 |
| 8 | 3WF-600-01Z | Power train | 1 | 35 | 3WF-600-03-18.04 | Fan elbow joints | 1 |
| 9 | | Clip | 1 | 36 | 3WF-600-03-18.01 | Fan joint | 1 |
| 10 | GB/T41-86 | Not M5 | 10 | 37 | 3WF-600-03-18.03 | Power valve regulating rod | 1 |
| 11 | 3WF-600-04-02 | Volute case | 1 | 38 | GB/T91-86 | Pin | 1 |
| 12 | 3WF-600-04-03 | Impeller | 1 | 39 | 3WF-600-03-18.02 | Power valve | 1 |
| 13 | 3WF-600-04-01 | Volute case | 1 | 40 | 3WF-600-05-06 | Handle axis | 1 |
| 14 | GB/T70-85 | Screw M5×50 | 2 | 41 | 3WF-600-05-03 | Handle | 1 |
| 15 | 3WF-600-02-08 | Plate | 2 | 42 | 3WF-600-05-02 | Right control case | 1 |
| 16 | 3WF-600-02-07 | Spring support | 3 | 43 | 3WF-600-05-07 | Washer (φ6×φ19×d1) | 6 |
| 17 | GB/T96-85 | Washer d5-140HV | 6 | 44 | GB/T96-86 | Open collar d4 | 1 |
| 18 | 3WF-600-02-06 | Anti-vibrate spring | 3 | 45 | 3WF-600-05-01 | Left control case | 1 |
| 19 | 3WF-600-02-01 | Frame | 1 | 46 | 3WF-600-05-05 | Switch | 1 |
| 20 | 3WF-600-02-03.01Z | Back mat | 1 | 47 | GB/T70-85 | Screw M3×16 | 5 |
| 21 | | Plastic clip | 8 | 48 | GB/T95-85 | Washer d5-100HV | 31 |
| 22 | 3WF-600-02-03.03 | Buckle | 2 | 49 | 3WF-600-05-08 | Control switch picks | 1 |
| 23 | | Belt assemble | 2 | 50 | 3WF-600-05-11 | Bush | 1 |
| 24 | GB/T35-1988 | Square nut M6 | 2 | 51 | 3WF-600-05-13 | Washers | 1 |
| 25 | GB/T96-85 | Washer d6-140HV | 2 | 52 | 3WF-600-05-12Z | Short stop cortcomp | 1 |
| 26 | 3WF-600-02-09 | Screw M8×1 | 2 | 53 | 3WF-600-05-16 | Rubber plug | 1 |
| 27 | GB/T70-85 | Screw M5×16 | 4 | 54 | 3WF-600-05-17 | carrying handle | 1 |