Tipos de aviso existentes en este manual

AVISO

Esta señal indica instrucciones que deben ser respetadas para evitar accidentes que pueda producir graves heridas corporales o muerte.

IMPORTANTE

Esta señal indica instrucciones que deben ser respetadas para evitar fracasos,averías o daños de equipo.

NOTA

Esta señal indica instrucciones útiles para el uso del equipo.

Índice

1. Localidad de componentes 2
2. Etiquetas de aviso en el equipo 3
3. Símbolos existentes en el equipo 4
4. Precauciones de seguridad 4
5. Montaje 8
6. Combustilble 10
7. Operación 10
8. Mantenimiento 12
9.Especificaciones 15

1. LOCALIDAD DE COMPONENTES

1. Depósito de combustible
2. Arrancador
3. Filtro de aire
4. Soporte
5. Botón para motor
6. Cobertura
7. Gancho
8. Mango
9. Bandeja
10. Palanca de acelerador
11. Cable exterior
12. Resguardo de protección
13. Caja de transmisión
14. Lámina

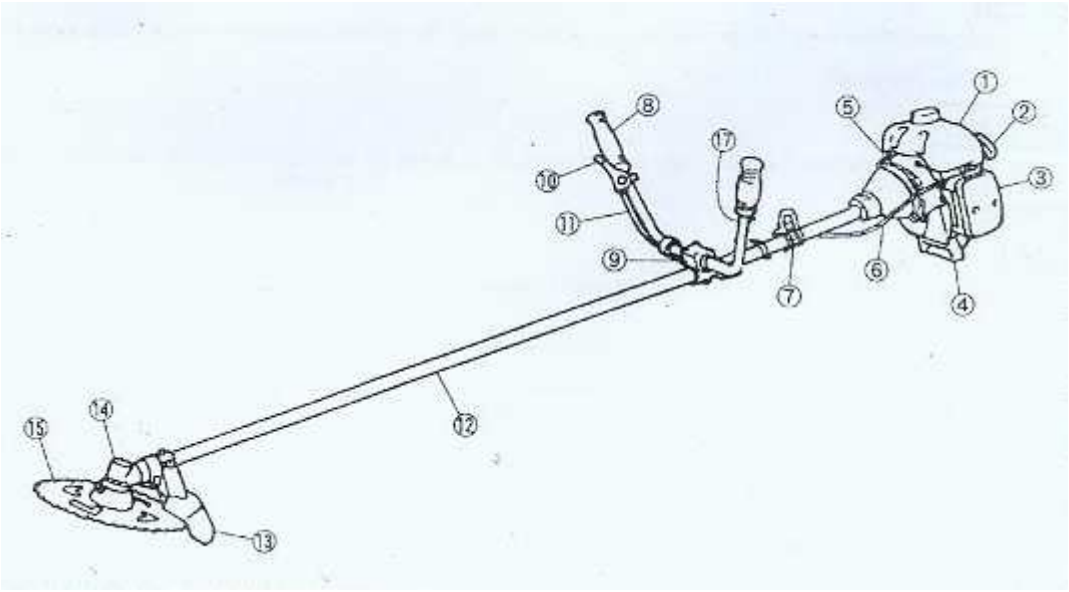

2. Etiquetas de aviso en el equipo

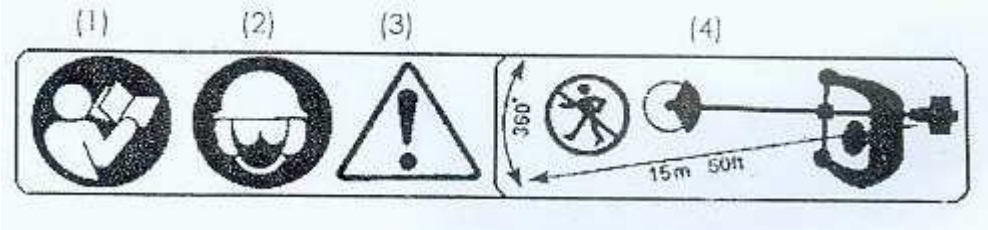

(1) Lea el manual de instrucciones antes de trabajar con este equipo.
(2) Use protección para cabeza,ojos y orejas
(3) Peligro/Atención
(4) Mantenga a chiquillos u otras personas a 15 metros lejos del equipo.

IMPORTANTE
Si las etiquetas son peladas o ensuciadas e imposibles de ser leídas,usted puede poner en contacto con los vendedores quienes les venden para una nueva etiqueta y la pone en la localidad requerida.

AVISO
Nunca altere su equipo.
No garantizamos el equipo si usted altera el equipo o no observa adecuadamente las instrucciones de uso escritas en el manual.

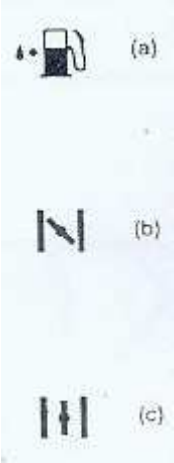

3. Símbolos en el equipo

Para seguros operación y mantenimiento,los símbolos están grabados en relieve sobre el equipo.
Según estas indicaciones
ten cuidado de no cometer un error.

(a). Indica dónde se llena con mixtura de gasolina.

Posición：cobertura de depósito de combustible

(b). Sentido de cerrar la válvula

Posición：cobertura de filtro de aire

(c). Sentido de abrir la válvula

Posición：cobertura de filtro de aire

4. PRECAUCIONES DE SEGURIDAD

- **ANTES DE USAR EL EQUIPO**

(a). Lea este manual con cuidado para comprender cómo operar el equipo adecuadamente.

(b). Este producto es diseñado para el uso de cortar las hierbas y nunca debe ser usado por otros fines.

(c). Usted nunca usa este equipo cuando está bajo el efecto del alcohol, cuando está cansado o falta de descanso,cuando siente mareo resutante la toma de medicamentos o simplemente cuando se encuentra en condiciones derivadas que no puede operar este equipo adecuadamente y en forma segura.

(d). Evite usar este equipo en un lugar cerrado.El agotamiento de gases contiene monóxido de carbono.

(e). Nunca use este equipo como las siguientes circunstancias：

1. Cuando la tierra está resbaladiza o en otras condiciones existentes que hacen la imposibilidad de mantener el equipo en una postura estable durante su uso.
2. Por la noche o cuando hace mucha niebla o cuando está en condiciones de visibilidad limitada y difícil de ver claramente las áreas.
3. En situaciones de lluvia,tempestad o de viento fuerte o en otras condiciones que el tiempo haga la inseguridad de usar este producto.

(f). Antes de usar por primera vez este equipo,deberá aprender a manipularlo con personas cualificadas.

(g). Una falta de descanso o cansancio físico provoca menos atención,lo que podrá causar accidentes y daños.La máquina debe ser usada dentro de 30 a 40 minutos de trabajo continúo.En cada intervalo de este tiempo,se debe hacer una pausa de 10 a 20 minutos.El equipo no debe trabajar más de dos horas diarias.

(h). Mantenga este manual en lugar accesible para consultarlo simple que lo necesite.

(i). Este manual debe ser parte integrante de la máquina siempre que la vendan,presten u otras transferencias de propiedad del producto.

(j). Este equipo no se permite usar por chiquillos ni otras personas que no tengan capacidad de comprender las instruccciones del manual

- **EQUIPO DE PROTECCIÓN Y VESTUARIO**

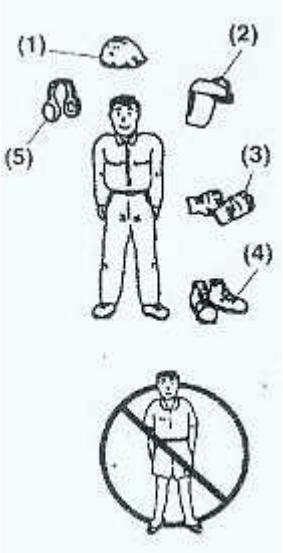

A. Cuando usa su equipo,debe usar vestuarios y equipos de protección adecuado,tal como indicado a seguir：

(1). Casco
(2). Protección de ojos o de cara
(3). Guantes espesos de trabajo
(4). Botas de trabajo con sola antideslizante
(5). Protector de orejas

B. Debe llevar consigo las siguientes cosas：

(1). Herramientas y documentos necesarios
(2). Combustible de conserva
(3). Lámina sobresaliente
(4). Materiales de señalización de área de trabajo
(5). Pito(Para colaboración y emergencia)
(6). Machete o sierra(Para remover los obstáculos)

C. Nunca usa su equipo cuando pone pantalones largos con puños sueltos,cuando pone sandalias ni cuando está descalzado.

- **AVISO DE MANIPULACIÓN DE COMBUSTIBLE**

a. El motor de este producto es diseñado para la mixtura de combustible que contiene gasolina altamente inflamable.Nunca se debe almacenar el combustible ni lo llena en el tanque en un lugar donde hay caldera,estufa,fuego,electricidad estática u otra fuente de calor o fuego que pueda encender el combustible.
b. Fumar durante la operación del equipo o durante el llenado del tanque del combustible es extremadamente peligroso.Ten cuidado de mantener el tabaco lejos del equipo.
c. Cuando llena el tanque de combustible,desliga el motor en el primer lugar y asegura que de cerca no existe fuego ni llama antes de atestar.
d. Si hay algún derrame del combustible durante el llenado del depósito,lo limpia con una tela seca antes de ligar el motor del equipo.
e. Trás llenar el depósito,apreta la cobertura con cuidado y eleva el equipo para trabajar a una distancia de no menos de tres metros del lugar donde llena el depósito.

- **VERIFICACIONES DE EFECTUAR ANTES DE USAR EL EQUIPO**

a. Antes de empezar el trabajo,verifique con cuidado las condiciones en que están el terreno y la hierba cortada para ver si hay algunos obstáculos que impedan el trabajo,los cuales deben ser removidos

b. Se debe considerar un área peligrosa menos de 15 metros de la persona quien usa el equipo,y nadie puede entrar en esta área cuando lo usa y cuando se pone las necesarias cuerdas de aviso y señales de peligro en esa área.Cuando el trabajo es efectuado por dos o más personas

simultánemente,verifique siempre el estado y localidad de los demás para estar a una distancia de seguridad suficiente entre cada persona.

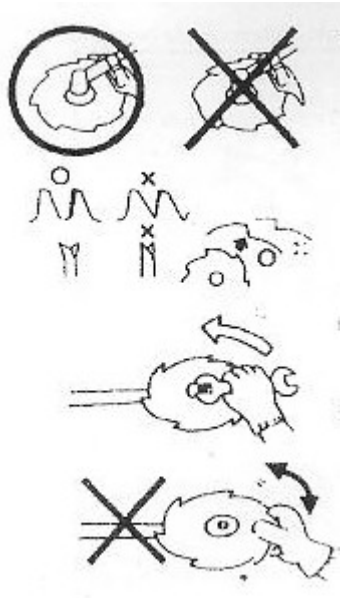

c. Asegure que no hay tornillo ni perno desapretados,fugas de óleo,rupturas ni otros problemas que puedan interferir el funcionamiento seguro del equipo.Verifique especialmente que no existen problemas de las láminas ni las juntas de las láminas.

d. Nunca use láminas que estarán deformadas,mal afiladas,partidas o danificadas de algún modo.

e. Mantenga la lámina siempre afilada.

f. Afile los dients de la corte y conserve la lámina afilada y ajustada para el agujero.

g. Verifique que el perno apreta la lámina y asegure que está debidamente segura.La lámina debe girar suavemente y sin ruido anormal.

- **ARRANQUE DE MOTOR**

1. Verifique que no existen obstáculos dentro de 15 metros que impedan el normal funcionamiento del equipo.

2. Coloque el cuerpo de la máquina en un área lisa y limpia.Manténgala firmemente de modo que ni las láminas ni el cable acelerador esté en contacto con cualquier obstáculo cuando el motor arranca.
3. Coloque el acelerador en posición de pausa cuando inicia el motor.
4. Tras arrancar el motor,si las láminas continúa rodar incluso el acelerador está totalmente suelto,desligue el motor y verifique el cable de acelerador y otros componentes.

- **PRECAUCIONES DE SEGURIDAD CONTRA REBOTE**

Pueden que ocurra una situación peligrosa de rebote si la lámina tiene embate con algún objeto sólido. En este caso,el operador puede perder el control de la máquina,lo que puede causar daños graves o fatales.

Para evitar los resultados deben observar las precauciones de seguridad siguientes：

1. Antes de comenzar el trabajo,limpie el área de trabajo y remueva cualquier obstáculo que estén juntos con las hierbas.

2. Cuando usa el equipo,no debe tomar otras partes excepto los mangos.
3. Cuando usa el equipo,nunca debe desviar sus ojos y si es necesario,coloca el acelerador en posición de reposo.
4. Cuando usa el equipo,no lo acerque a sus pies ni lo eleve por encima de su cintura.

- **NOTAS DE TRANSPORTE**

1. Asegure que la protección de la lámina está debidamente colocada.
2. Cuando transporta el equipo en carro,debe ligarlo firmemente con cuerda.No lo transporte en bicicleta o en moto porque es peligroso.

Nunca transporta el equipo por carreteras duras o por larga distancia sin evacuar el combustibles del depósito,a fin de evitar derrambes del tanque.

- **OPERACIÓN DE SEGURIDAD**

1. Agarre firmemente los mangos del equipo con dos manos.Si suspende su trabajo,debe colocar el acelerador en posición de reposo.

2. Debe mantener siempre el equipo trabajar en posición firme.
3. Mantenga la velocidad del motor al nivel adecuado para realizar el trabajo y nunca eleve la velocidad del motor por encima del nivel necesario.
4. Si las hierbas están en contacto con la lámina durante el trabajo,o si necesita llenar el depósito de combustible,debe desligar el motor del equipo.
5. Si las láminas tocan con algún objeto sólido como piedra,para inmediatamente el motor y verifica si la lámina está dañada.Si es así,la sustituye por otra nueva.
6. Si alguien llama durante la operación del equipo,debe desligarlo antes de irse para la persona.
7. Nunca toque el enchufe de chispa durante la operación del motor.,de modo a evitar choques eléctricos.
8. Nunca toque el protector,el enchufe ni otras partes mecánicas del motor cuando está en operación o después de parar inmediatamente,de modo a evitar quemaduras graves.
9. Cuando acaba el trabajo en un lugar y quiere continuar en otro,desligue el motor y gire el equipo para que lás laminas enfrenten lejos de su cuerpo.

MANTENIMIENTO DE SEGURIDAD

1. Realice el mantenimiento y las verificaciones descritas en este manual en intervalos de tiempo regulares.Si alguna parte debe ser sustituída o el mantenimiento o repaso no descritos en este manual debe realizarse,contacte con el representante de la tienda más cerca autorizada para el servicio de asistencia.
2. El equipo no se puede deshacer o alterar en ningún modo,de modo a evitar que el equipo esté dañado durante la operación o es incapaz de operar adecuadamente.
3. Se debe desligar siempre el motor antes de efectuar cualquier mantenimiento o verificación

del equipo.

4. Cuando afilia,retira o recoloca las laminas,deberá usar herramientas adecuadas.

5. Cuando sustituye cualquier lámina o el oleo u otros lubricantes,asegure que usa solamente los productos recomendados por fabricante del equipo.

5. MONTAJE

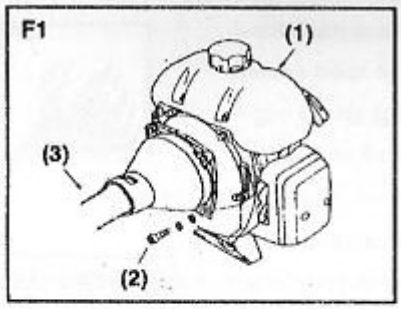

MOTOR Y TUBO PRINCIPAL

Alinea el colector y el depósito de combustible usando los 4 tornillos roscados.Apriete la conexión firme con fuerza igual.

(1) Depósito de combustible

(2) Tornillo

(3) Tubo principal

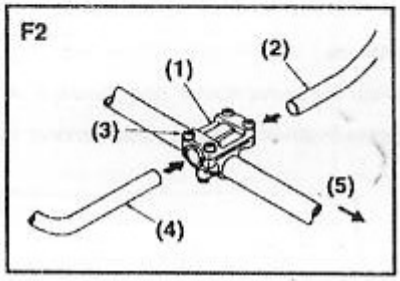

Mango

Despriete los 4 tornillos en la bandeja de los mangos.(F2)

Inserte el mango derecho(a que tiene el cable de acelerador) y el mango izquierdo se pone en la bandeja y repriete los tornillos(F2)

(1) Bandeja de los mangos

(2) Mango derecho

(3) Tornillo

(4) Mango izquierdo

(5) Extremidad que liga el motor

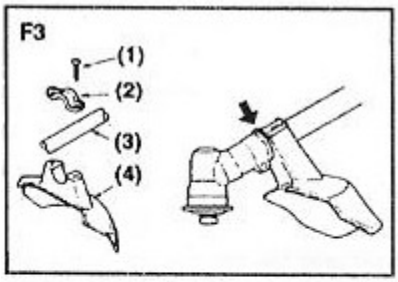

PROTECCIÓN DE SEGURIDAD

Fije la protección de seguridad en la caja del motor con ayuda de abrazadera y 2 tornillos (M5*25) y los apriete firmemente.

(1) Tornillo

(2) Abrazadera

(3) Tubo principal

(4)Protección de seguridad

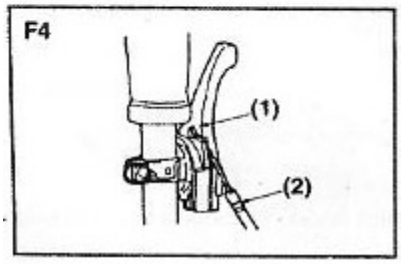

CABLE ACELERADOR

AVISO

Tras afinar el cable,asegure que el cable acelerador está colocado en soporte.Si no,es muy peligroso porque el motor arranca después de desligar el cable.

1. Prenda la extremidad del cable en el orificio de soporte de cable y coloque el cable en el soporte como mostrado en la figura (F4)

2. Enrolle el cable para que el cable acelerador es fijado con el mango.

(1) Orificio

(2) Cable acelerador

AJUSTAR EL CABLE ACELERADOR

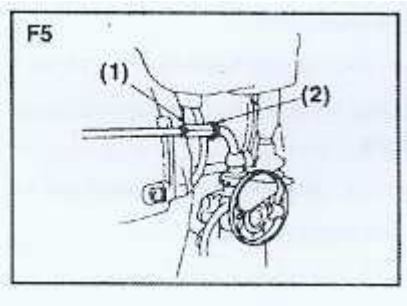

1. Después de soltar la palanca del acelerador,ponga el cable del acelerador.El normal es de 1 o 2 mm cuando se mede en la extremidad del carburador.
2. Si el apagado es demasiado corto o largo,retire la cobertura del filtro de aire,suelte la tuerca de fijación y ajuste el botón.

(1) Tuerca de ajuste
(2) Tuerca de fijación

INSTALACIÓN DE LÁMINA METÁLICA

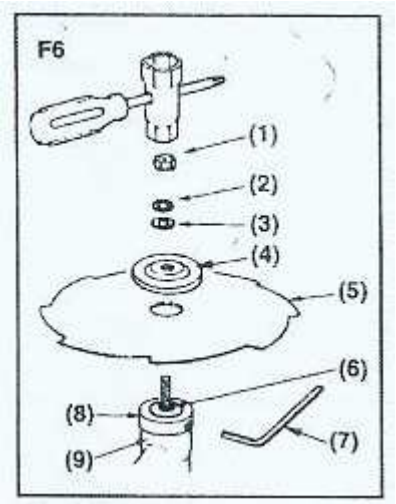

1. Coloque el fijador internor en el mango de transmisión y enroscar para fijar con ayuda de llave "L "
2. Coloque la lámina sobre el fijador interno con letras en la caja de transmisión y hacer corresponder los ojos de la lámina al fijador interno.
3. Coloque el fijador externo en el mango de transmisión con cara voltada hacia la lámina.
4. Ponga el perno de fijador en el fijador externo y apriete con tornillo(rosca izquierda),arandela y anillo.

(1) Tuerca
(2) Arrandela
(3) Anillo
(4) Fijador externo
(5) Lámina
(6) Eje de transmisión
(7) Llave en "L"
(8) Fijador interno
(9) Caja de transmisión

INSTALACIÓN DE CORTE DE NYLÓN(OPCIÓN)

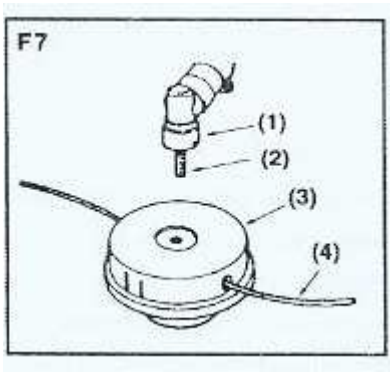

1. Coloque correctamente el fijador interno y el fijador externo en el mango de transmisión.
2. Ponga los tornillos(M8 rosca izquierda) en el mango de transmisión y los apriete con llave.
3. Ponga el filo de nylón a través de fijar el fijador interno con la llave"L"y lo apriete manualmente.

NOTA

Guarde los tornillos y anillos de instalar la lámina en lugar seguro para evitar la pérdida del material.

(1) Caja de transmisión
(2) Tornillo
(3) Corte de nylón
(4) Cuerda de nylón

6. **COMBUSTIBLE**

AVISO

1. Gasolina es muy inflamable.Avite fumar o provocar fuego o chispa cerca del combustible.
2. Limpie cualquier derrame antes de arrancar el motor.
3. Se debe parar el motor y esperar que esté frío antes de llenar el depósito de combustible.
4. Mantenga la llama lejos del área donde el combustible es manipulado o almacenado.

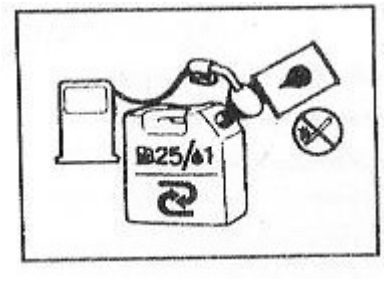

IMPORTANTE

Nunca usa gasóleo en motor de 4 - cíclo o,lo que puede causar daño grave

Combustible mixtos que no es usado por más de un mes puede dañar el carburador o hace que el motor no funcione bien .Ponga la gasolina resta en lugar oscuro y frío.

Rata de mixtura recomendada：

25 gasolina：1óleo

7.OPERACIÓN

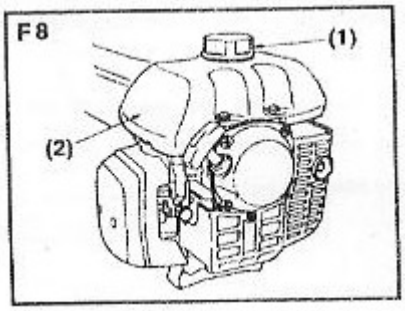

- **ARRANQUE EL MOTOR**

AVISO

- Antes de arrancar el motor,se debe inspeccionar todo el equipo para verificar si hay partes sueltas o fugas de combustible y si los adicionales de la corte está debidamente instalados y fijados seguramente.
- Coloque el equipo en un lugar liso y firme.Mantenga la cabeza de la corte

1. Verifique si la cobertura del depósito de combustible está bien apretada.

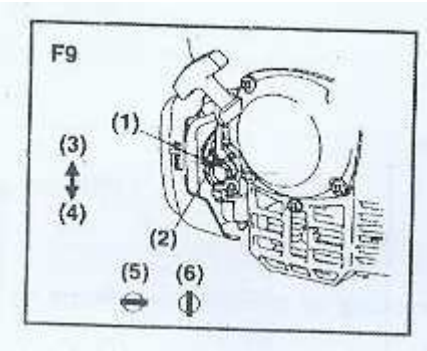

(1) Cobertura
(2) Depósito de combustible

2. Abra la válvula del depósito de combustible(F9)
3. Mueva el arrancador para una posición cerrada(F9)

(1) Arrancador
(2) Válvula de combustible
(3) Cerrado
(4) Abierto
(5) Cerrado
(6) Abierto

NOTA
Cuando vuelve a iniciar el equipo inmediatamente después de parar el motor,se debe mover el arrancador en una posición abierta.

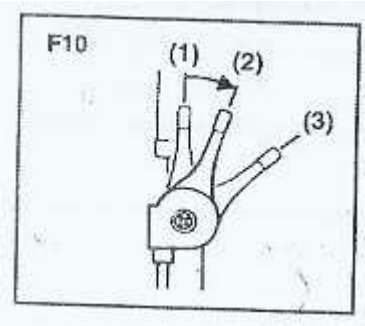

4. Coloque la palanca de acelerador en una posición de arranque.(F10)
(1) Reposo
(2) Arranque(1/3~1/2 abierto)
(3) Aceleración total

NOTA
Cuando vuelve a iniciar el equipo inmediatamente después de parar el motor,se debe mover el arrancador en una posición de reposo.

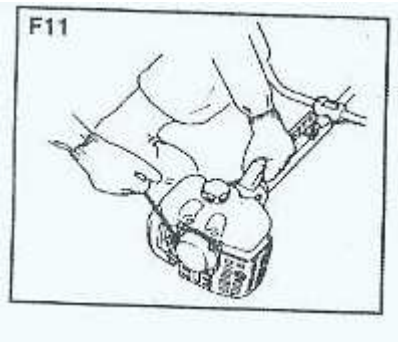

5. Cuando mantiene el equipo firmemente,arrastre la cuerda rápidamente.
6. Tras arrancar el motor,abra el arrancador gradualmente.
7. Permita que el motor trabaje de 2 a 3 minutos para calentarse.

- **PARAR EL MOTOR**

1. Coloque la palanca del acelerador en la posición de reposo.
2. Accione el interruptor del motor.

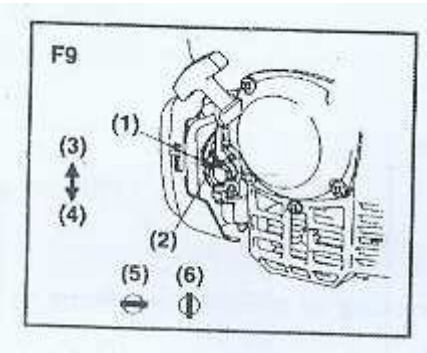

- **USO DE CINTURÓN DE FIJACIÓ**

1. Coloque el cinturón de fijación junto con el equipo
2. Lique el motor,coloque la palanca del acelerador en posición de velocidad mínima,y ponga el gancho del cinturón en el ojo de la máquina.
3. Ajuste la longitud del cinturón para que la lámina de la máquina sea paralela con la tierra en posición de trabajo.A fin de evitar la suelta durante la operación,mantenga bien la extremidad del cinturón.

CON LÁMINA METÁLICA DE CORTE

1. Siempre corte moviendo la máquina de su derecha a izquierda.
2. La lámina corta mejor a una distancia de 1/3 de la extremidad.Use esta distancia para cortar arbustos y melezas espesas.Para cortar hierbas nuevas,puede usar una distancia de 2/3.
3. Ajuste la velocidad del motor según el objeto de cortar.Para hierbas nuevas,una velocidad mediada,y para arbustos o melezas espesas,una alta velocidad.

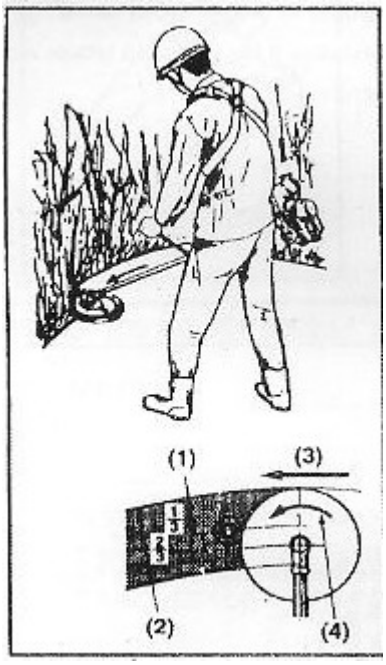

(1) Para ramos y árboles
(2) Para hierbas y melezas
(3) Dirección de corte
(4) Dirección de rotación

IMPORTANTE
La operación de velocidad baja facilita la acumulación de hierbas en las láminas de corte y puede provocar más desgaste de transmisión.

CON LÁMINA DE NYLÓN

1. Filo de nylón consume una potencia elevada.Note que en este caso la velocidad de la rotación del motor en la operación es superior en un 50% en comparación con el uso de la lámina metálica de corte.
2. La siega de nylón corta las hierbas a través con la potencia del filo de nylón.Si intenta cortar las hierbas por la longitud del filo,la velocidad de la rotación es más baja por la resistencia y no puede funciona bien.En caso de haber una velocidad grande,se debe mantener el filo de nylón no cerca de la hierba,aumentar la velocidad de rotación y cortar una pequeña cantidad de hierbas cada vez.
3. Si intenta cortar las hierbas dirigiendo el equipo en sentido contrario(de izquierda a derecha),lanza la dirección no cerca del cuerpo para evitar ensuciar la ropa.

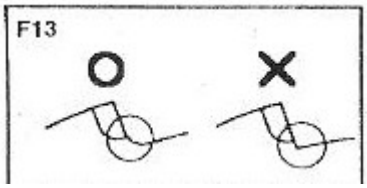

8.MANTENIMIENTO

- LÁMINA

1. Afile cada diente y asegure que la extremidad interior está redonda.
2. No enfríe la lámina con agua en caso de usar una máquina

de afilar.Puede causar un fragmento de la lámina.

TRAS 25 HORAS DE USO

- **FILTRO DE AIRE**

Verifique el estado del filtro y lo limpie con agua cálida y jabón.Seque completamente antes de instalación.Si el elemento está roto o rasgado,se debe sustituir por otro Nuevo.(F14)

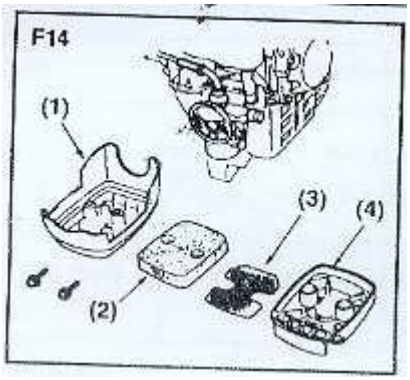

(1) Cobertura
(2) Filtro
(3) Red
(4) Soporte

IMPORTANTE

Un filtro obstruido de aire puede aumentar el consumo de combustible cuando baja la potencia del motor.
Funcionar la máquina sin el filtro de aire o con un filtro deformado puede provocar el desgaste rápido del motor.

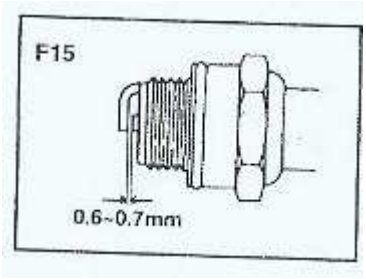

- **FILTRO DE COMBUSTIBLE**

Retire el filtro de depósito de combustible con ayuda de un pequeño gancho metálico.Desligue el conjunto del tubo de combustible y desprenda el retenedor para que esté desmontado.Limpie todos los componentes con gasolina.

IMPORTANTE

Un filtro obstruido de combustible puede provocar una baja aceleración del motor.

- **BUJÍA**

Remueva e inspeccione la bujía y limpie los electrodos,si es necesario,con un cepillo.

La hendidura debe ser ajustado entre 0.6 ~ 0.7mm(F15)

VENTILADOR DE REFRIGERACIÓN DE AIRE

Verifique el ventilador de refrigeración y el área cerca del cilindro refrigerador,y limpie con ayuda del cepillo que está junto con el equipo.

IMPORTANTE

Si esta limpieza no está efectuada,puede causar sobrecalentamiento del equipo o puede causar un incendio de la máquina.

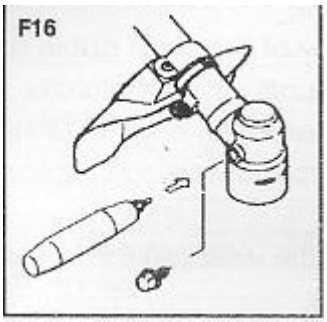

CAJA DE DE TRANSMISIÓN

Lubrifique con lubricante multi-usos a cada 25 horas de uso.Retire

los soportes de corte para que el lubricante viejo salga.

TRAS 100 HORAS DE USO

- **COBERTURA**

1. Remueva la cobertura,inserte una llave en el ventilador y limpie cualquier carbón que existe.

Simultánemente limpie el carbón sobre la cobertura del ventilador.

2. Apriete todos los tornillos,tuercas y pernos de fijación.
3. Verifique si hay derrames de óleo entre el embraque y el tambor.Si hay,los limpia con gasolina sin plomo.

Remueva la caja de flotador de carbono y limpie el interior.

- **AJUSTE DE CARBURADOR**

IMPORTANTE

Un ajuste inadecuado puede causar daño del equipo.Si el motor no funciona bien después de ajustar el carburador,ponga en contacto con la tienda donde compra el producto.

- **TORNILLO DE AJUSTE DE RALENTÍ (F17)**

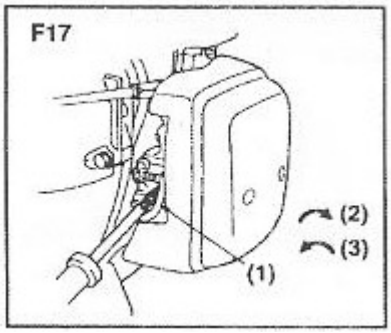

Este tornillo ajusta la rotación del motor cuando la palanca de acelerador está colocada en la posición de la velocidad más baja.Si rueda para la derecha(sentido de reloj),la rotación aumenta,y para la izquierda(sentido contrario de reloj),la rotación baja.En caso de que la lámina continua rodar o el motor para cuando recoloca la palanca de acelerador completamente en posición original,se debe hacer el reajuste.

(1) Tornillo de ajuste de ralentí

(2) Alto

(3) Bajo

MANTENIMIENTO ANTES DE ALMACENAR

1. Limpie toda la suciedad de la máquina.Verifique la existencia de partes dañificadas o las sueltas.Si existe la anormalidad,la repare para el próximo uso.
2. Retire todo el combustible del depósito,desapriete el tornillo del drenage de la cabina del flotador,ligue el motor y lo haga funcionar hasta que pare por sí mismo.
3. Retire la bujín y ponga 1-2 cc de óleo en el motor.Arrastre la cuerda del arrancador 2-3 veces, recoloque la bujín y la pare en la posición de contracción.

4. Coloque óleo anti-oxidación en todas las partes metálicas como el cable de acelerador,ponga la cobertura en la lámina y guarde la máquina en lugar cerrado para evitar humedad.

Nombre/Tipo / Especificación		Corte de Hierbas				
		BC260	BC305	BC415-1	BC415-2	BC415-RB
Tipo de Mango		Bucle	Ambas Manos	Ambas Manos	Ambas Manos	Ambas Manos
Tipo de Transmisión		Embraque automático centrífugo ,transmisión espiral				
Lámina requerida		de 4 dientes, de 8 dientes,de bambú,de sierra redonda,de filo de nylón				
sentido de rotación de lámina		Sentido contrario del punto de reloj(Visto desde operador)				
Dimensión total (L*W*H) ()		182*26*22	183*61*42			
Peso(Kg)		5.3	7	7.4	7.4	7.4
Motor	Manufactura	China o Japón				
	Tipo	Motor de 2-ciclo gasolina de solo cilindro de aire enfriado				
	Volumen de desplazamiento(cc)	22.5	30.5	41.5	41.5	41.5
	Carburador	tipo diafragma,válvula rotativa		flotador, pistón de válvula		
	Método de arranque	Arrancador de retiro				
	Método de cerratura	Circuito de chispa principal corto				
	Combustible	Gasolina mixta con óleo lubricante(rata mixta 25:1)				
	Oleo de lubricante	Oleo de 2-ciclo para motores				
	Capacidad de depósito de combustible	0.6	0.8	1	1	1

NOTE: This owner's manual is used for upper-listed machines, if slight differences from these machines happen; the substantial machine decides the specification of technology and usage.

NOTA : Este manual es usado para la máquina de tipo altamente indicado,si las diferencias ligeras del equipo ocurre ; la máquina substancial dedice la especificación de tecnología y uso.

Lista de mangos sobresalientes

No.	Nombre	Cantidad	No.	Nombre	Cantidad
1	Caja de transmisión	1	43	Soporte inferior	1
2	Retenedor 26/28	1	44	Tornillo M5×20	2
3	Retenedor 10	1	45	Conjunto de ligador de suspensión	1
4	Chumacera 6000	3	46	Conectador de suspensión	1
5	Pequeño transmisor	1	47	Retenedor 35	1
6	Anillo 5AI	2	48	Chumacera 6202	1
7	Tornillo M5×10	2	49	Retenedor 15	1
8	Caja de transmisión	1	50	Tornillo M5×20	1
9	Transmisor grande	1	51	Tambor de embrague	1
10	Mango	1	52	Tensor A	1
11	Chumacera 6002	1	53	Tensor B	1
12	Retenedor 32	1	54	Tornillo M5×20	1
13	Protección	1	55	Caja de embrague	1
14	Soporte para mango	1	56	Conectador para protección	1
15	Soporte para lámina	1	57	Caucho	1
16	Soporte para lámina	1	58	Tornillo M5	1
17	Tornillo izquierdo M10	1	59	Suspensor	1
18	Anillo 5	2	60	TornilloM5X25	1
19	Anillo 5	2	61	TornilloM5X20	1
20	Tornillo M5×25	2	62	TornilloM5X20	1
21	Lámina	1	63	TornilloM5	1
22	Tornillo M5×16	4	64	TornilloM6X25	1
23	Anillo de retención 5	4	65	Cobertura de suspensor	1
24	Anillo 5	4	66	Correa para hombro	1
25	Anillo 5	4	67	Cable de acelerador	2
26	Tuerca M5	4	68	Botón de STOP	1
27	Tornillo M5×12	2	69	Tubería	1
28	Anillo de retención	2	70	TornilloM5	1
29	Anillo	2	71	Filo de corte de nylón	1
30	Tornillo M5	2	72	Señal de aviso	1
31	Soporte	1	73	Protección	1
32	Plástica de protección	1			
33	Conjunto de tubería AI	1			
34	Chumaceras lubrificadas	5			
35	Mango de transmisión	1			
36	Tubería AI	1			
37	Mango derecho	1			
38	Mango izquierdo	1			
39	Tubería AI	2			
40	Soporte superior	1			
41	Tornillo M5×25	4			
42	Conectador	1			

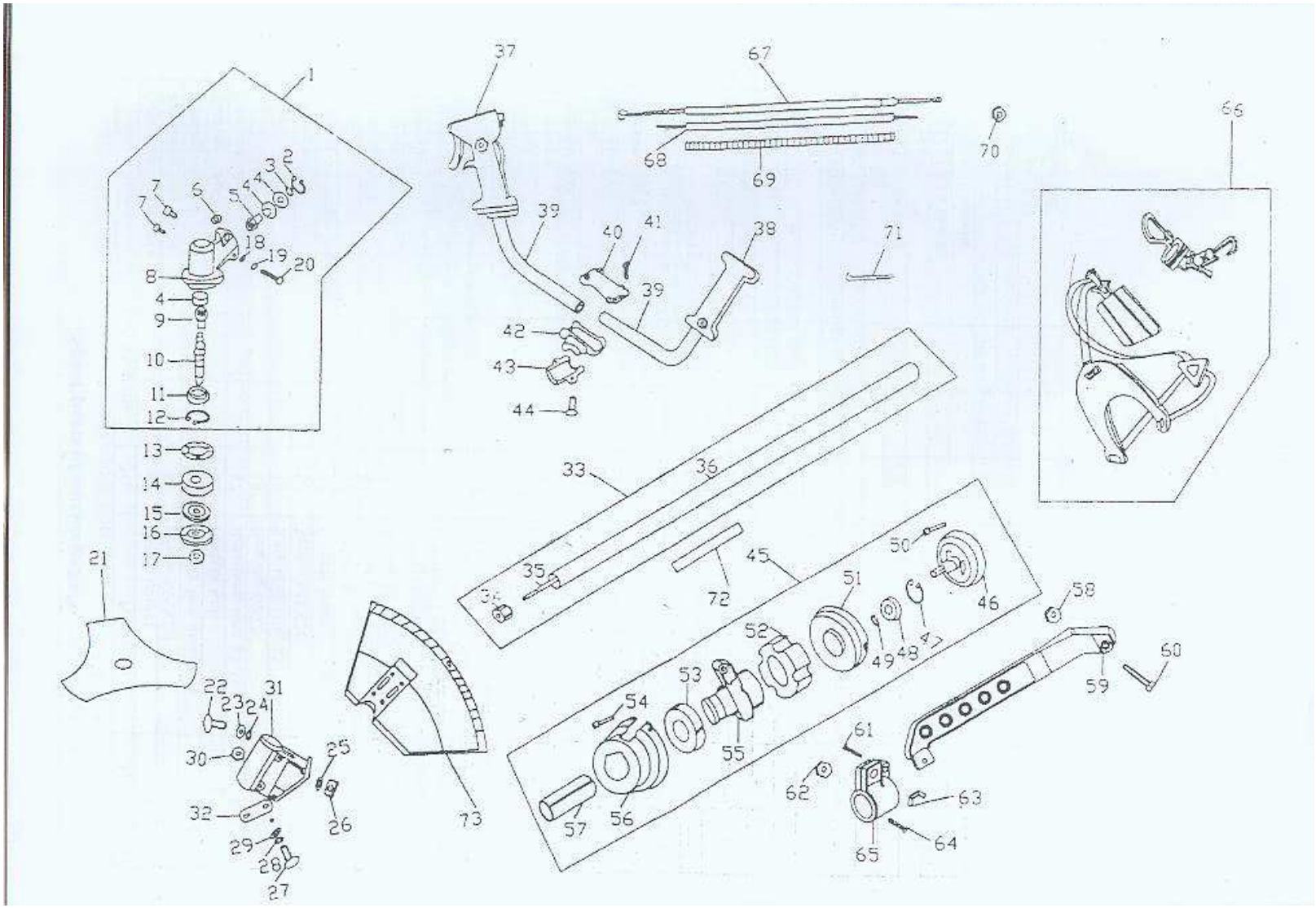
1
2
3
4
5
6
7
8
9
10
11
12
13
14
15
16
17
18
19
20
21
22
23
24
25
26
27
28
29
30
31
32
33
34
35
36
37
38
39
40
41
42
43
44
45
46
47
48
49
50
51
52
53
54
55
56
57
58
59
60
61
62
63
64
65
66
67
68
69
70
71
72
73